Aufbauanleitung

Hocker & Wäschesammler aus Erlenholz

Artikel Nummer: 4985900

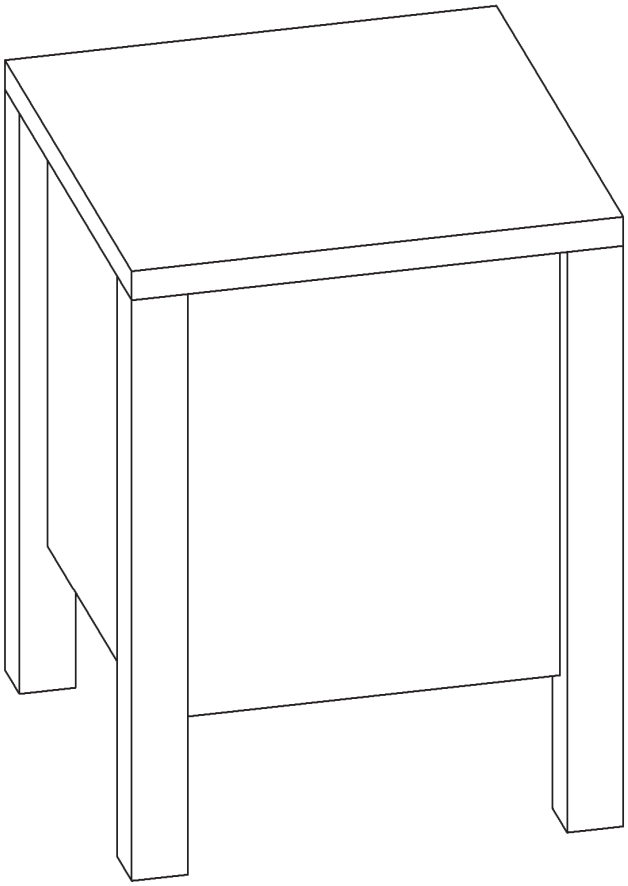

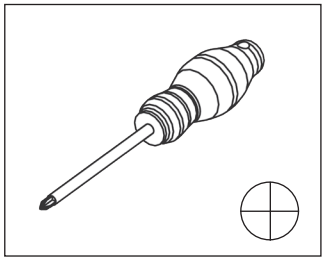

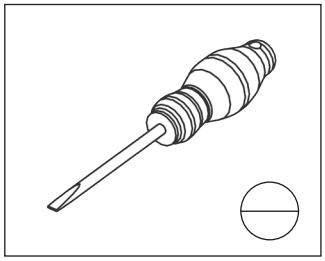

Waschbär:
Waschbär GmbH
Wöhlerstr. 4
79108 Freiburg
Deutschland

Kundenservice:

Deutschland:	Tel. 0761 70 77 89 20	Mo - Fr: 8.00 - 18.00 Uhr	waschbaer.de
Österreich:	Tel. 05574 251 10	Mo - Fr: 8.00 - 18.00 Uhr	waschbaer.at
Schweiz:	Tel. 0848 44 55 66	Mo - Fr: 9.00 - 17.00 Uhr	waschbaer.ch
Nederland:	Tel. 030 774 02 96	ma t/m vr: 9.00 - 17.00 uur	waschbaer.nl

Hersteller:
Firma Wielobranżowa Drewdom
Gatniki 16a
26-200 Końskie
Poland

Aufbauanleitung

Artikel Nummer: 4985900

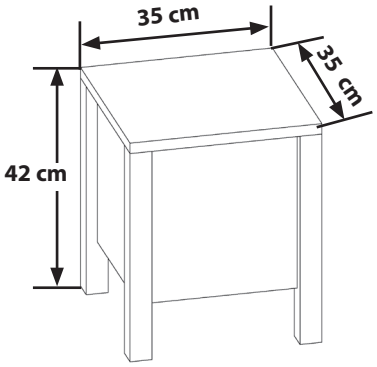

Zubehör

VS1 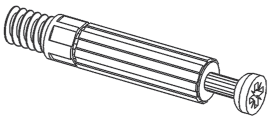 **12x**	EX1 **12x**	RW1 16mm **4x**
LS2 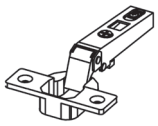 **2x**		

1. **x1** (35x35x2cm)
2. **x1** (35x40x4cm)
3. **x1** (35x40x4cm)
4. **x1** (30x27x2cm)
5. **x1** (30x27x2cm)
6. **x1** (27x29x2cm)

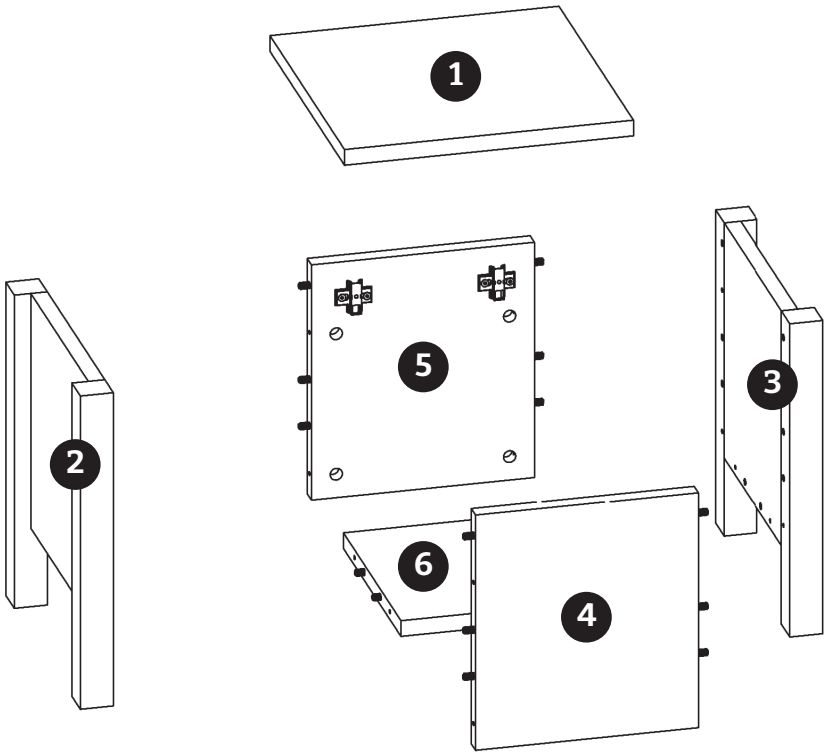

1

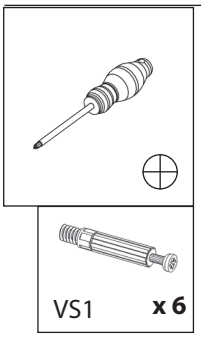
VS1
x 6

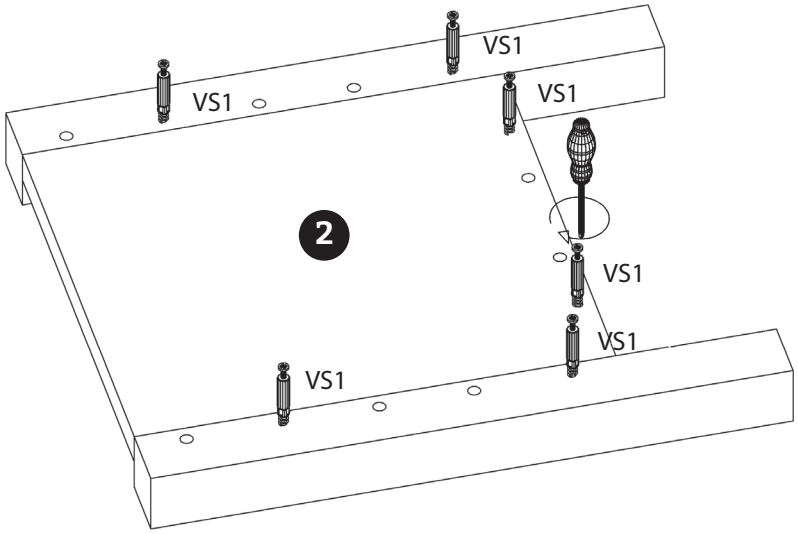
VS1
VS1
VS1
2
VS1
VS1
VS1

2

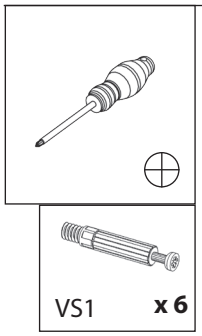
VS1
x 6

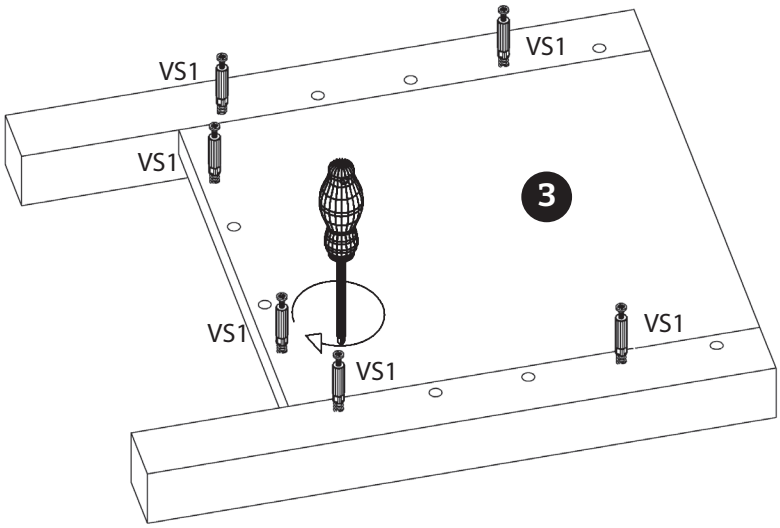
VS1
VS1
VS1
3
VS1
VS1
VS1

3

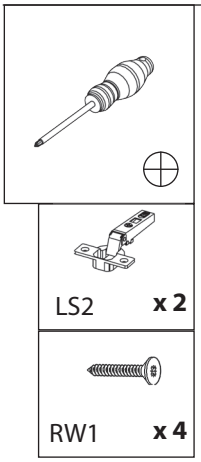
LS2
x 2
RW1
x 4

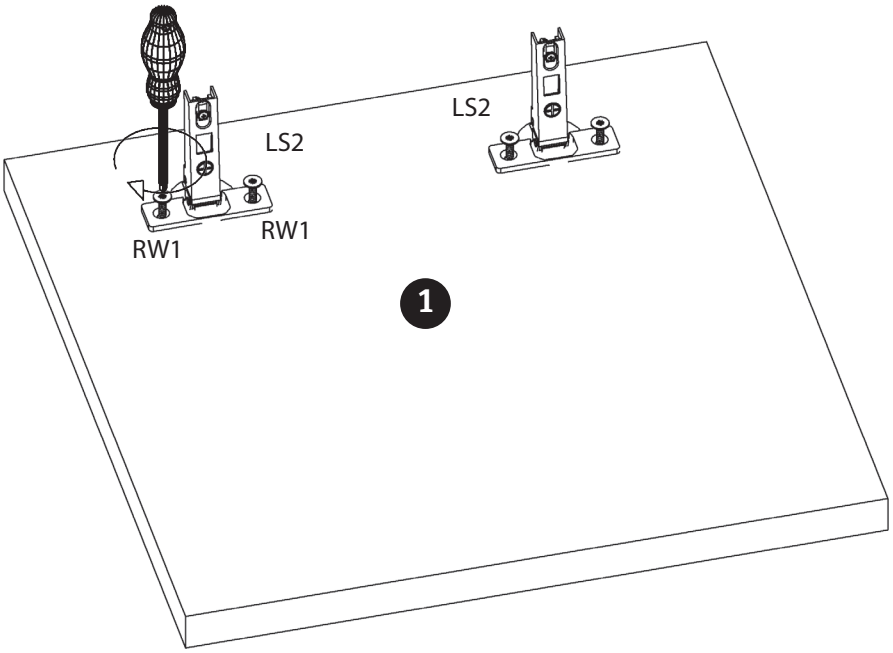
LS2
LS2
RW1
RW1
1

4

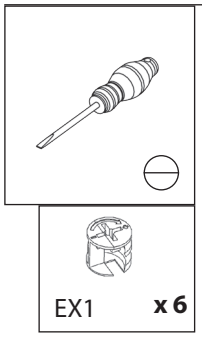
EX1
x 6

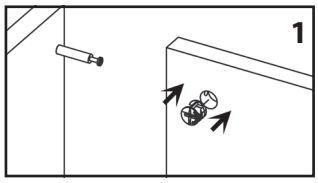
1

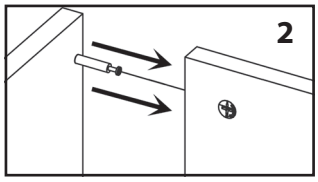
2

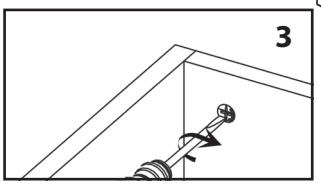
3

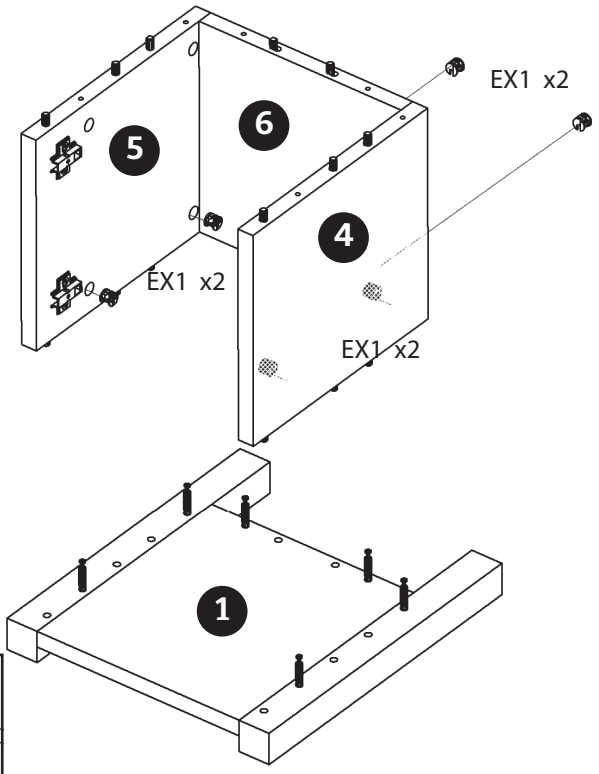
EX1 x2
6
5
4
EX1 x2
EX1 x2
1

5

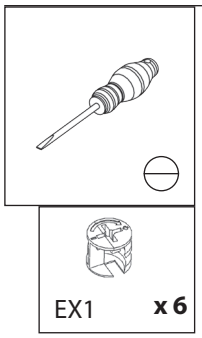
EX1
x 6

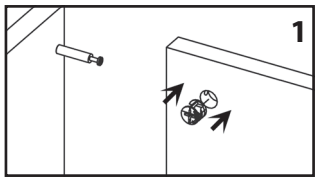
1

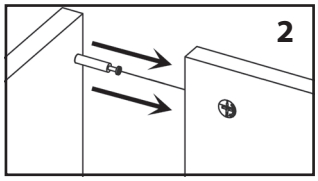
2

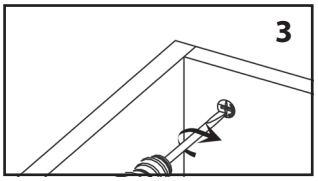
3

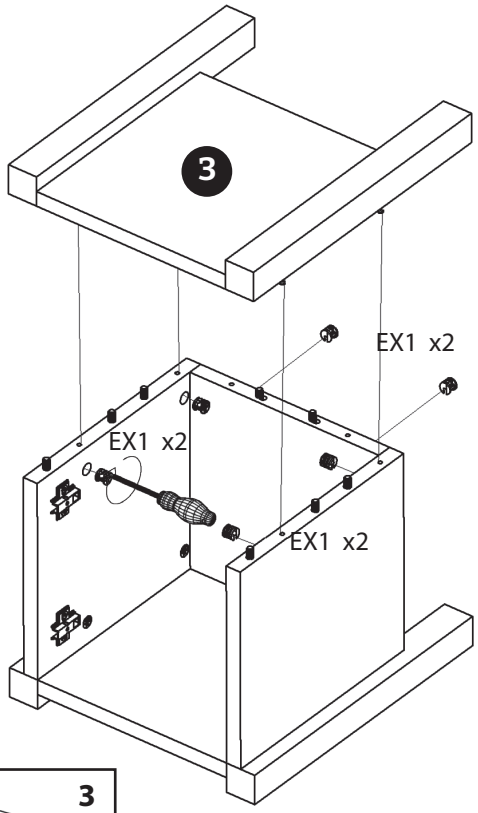
3
EX1 x2
EX1 x2
EX1 x2
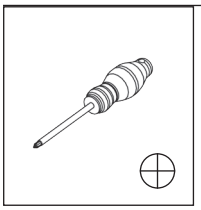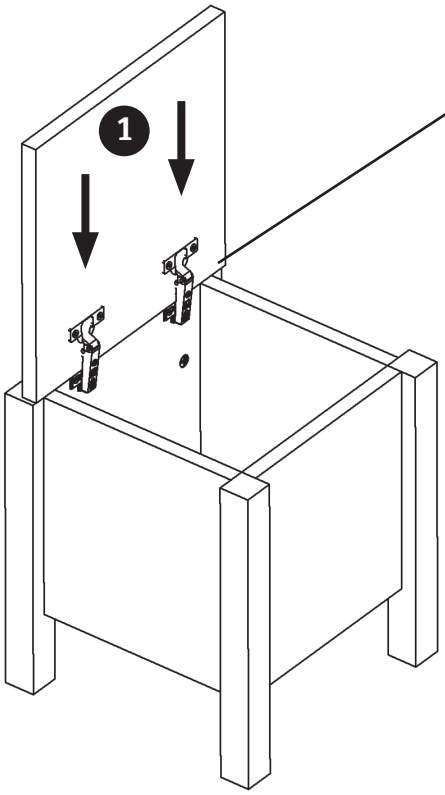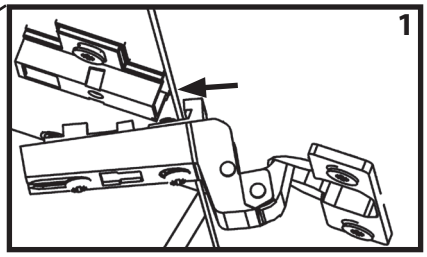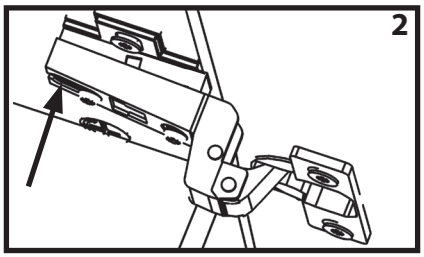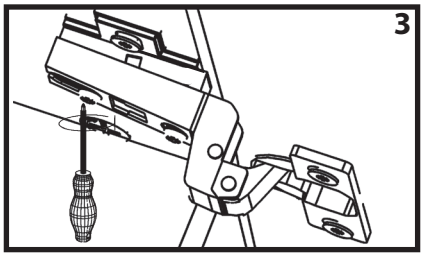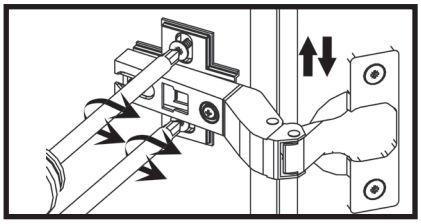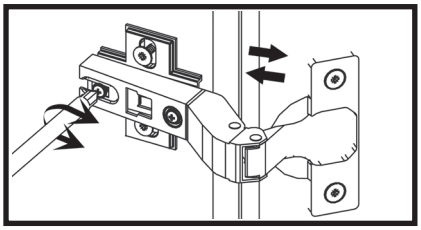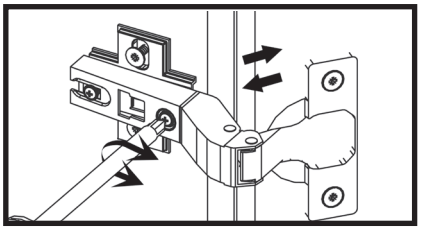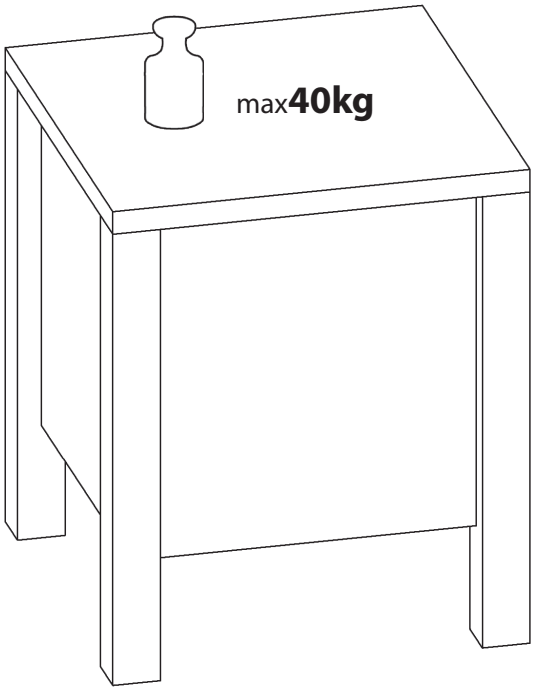
6